Euroshowers GmbH
Serie: Viktoria 45, 60, 80, 100

Spiegel

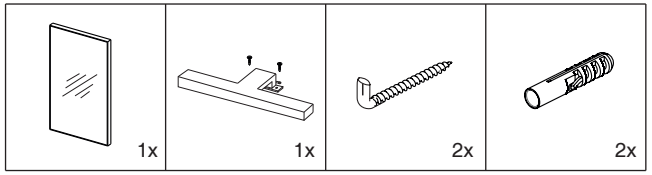

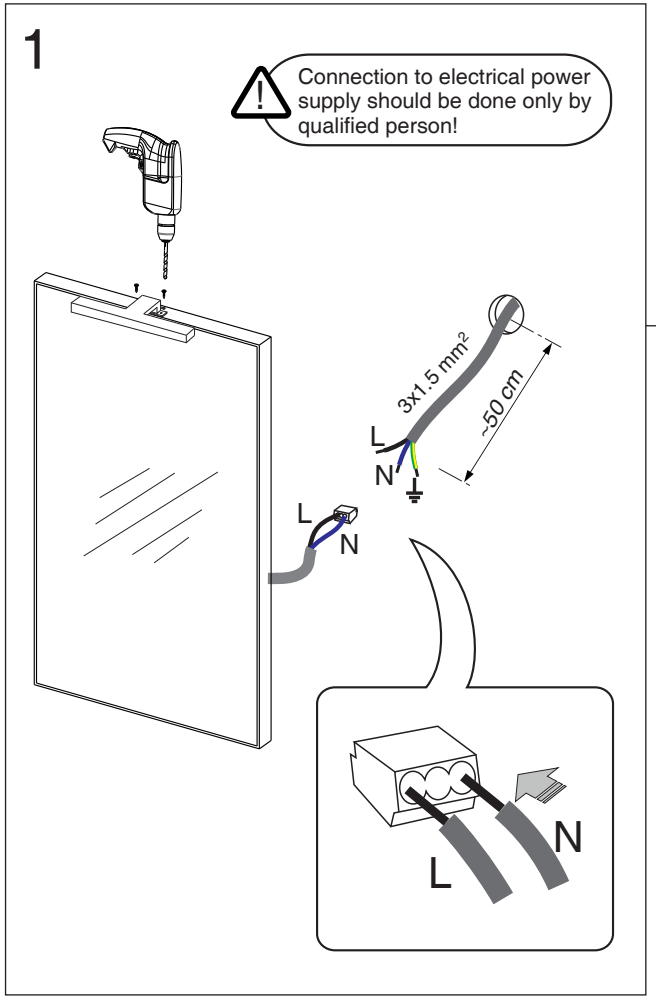

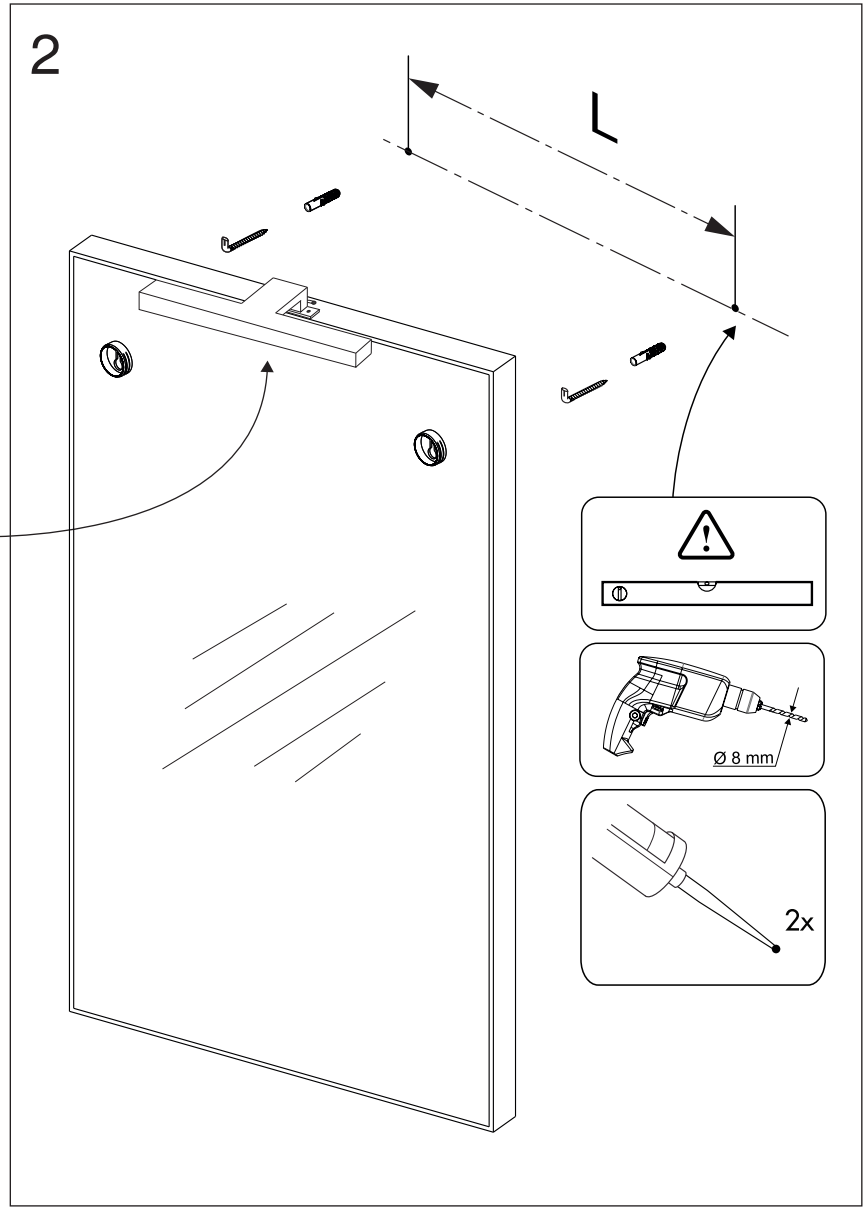

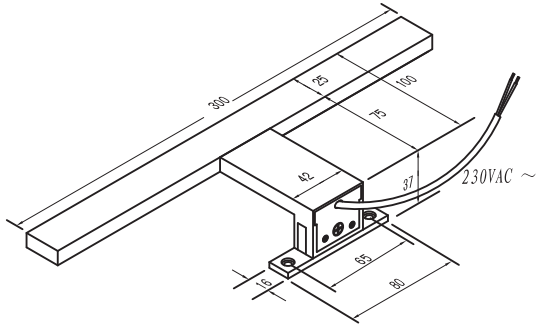

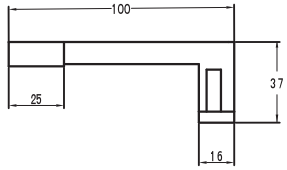

LED-Beleuchtung bis zu:
230V, 5W, 4000K

Versteckte LED-Schleife:
9,6 W/m, 4000K, IP54